OMEC MOTORS

OMT4B-90S4 – 1,1kW 4P 230/400V 50Hz B14S IP55 – izolacja klasy F / PTC150 / hamulec elektromagnetyczny

Wielkość mechaniczna	90 S
Moc wyjściowa	1,1 kW
Częstotliwość	50 Hz
Liczba biegunów	4
Prędkość obrotowa	1390 obr/min
Poślizg	7,33 %
Napięcie znamionowe	230 / 400 V
Połączenie uzwojeń	Δ / Y
Prąd znamionowy	4,8 / 2,7 A
Prąd biegu jałowego	
Napięcie wirnika	
Połączenie wirnika	
Prąd wirnika	
Prąd rozruchowy	6,0 I_N
Moment znamionowy	7,56 Nm
Moment rozruchowy	2,3 M_N
Moment krytyczny	2,3 M_N

Klasa izolacji	F
Przyrost temp. jak dla klasy	B
Współczynnik przeciążalności	1
Rodzaj pracy	S1
Temperatura otoczenia	-20..+40 ºC
Wysokość instalowania	≤1000 m
Wilgotność względna	≤95 %
Stopień ochrony	IP55
System chłodzenia	IC411
Mocowanie	B14S (IM3601)
Poziom drgań	<1,8 mm/s
Waga netto	14 kg
Moment bezwładności	0,0025 kgm^2
Kierunek wirowania	dowolny
Sposób rozruchu	bezpośredni
Malowanie	stalowo-szary RAL7031
Materiał obudowy	odlew aluminiowy

PARAMETRY WYDAJNOŚCIOWE

Obciążenie	50%	75%	100%
Sprawność (%)			75,0
Wsp. mocy (cosφ)			0,77

ŁOŻYSKOWANIE

	DE	NDE
Typ łożyska	6205 2RS	6205 2RS
Okres dosmarowania (h)	-	-
Ilość smaru (g)	-	-
Gatunek smaru		-

NORMY

Wymagania ogólne	PN-EN 60034-1; IEC 34-1
Próby	PN-EN 60034-2; IEC 34-2
Poziom hałasu	PN-EN 60034-9; IEC 34-9
Poziom drgań	PN-EN 60034-14; IEC 34-14

WYPOSAŻENIE DODATKOWE

- czujniki temperatury uzwojeń PTC 150ºC
- hamulec elektromagnetyczny prądu stałego 100VDC, 15Nm z prostownikiem 230VAC/100VDC
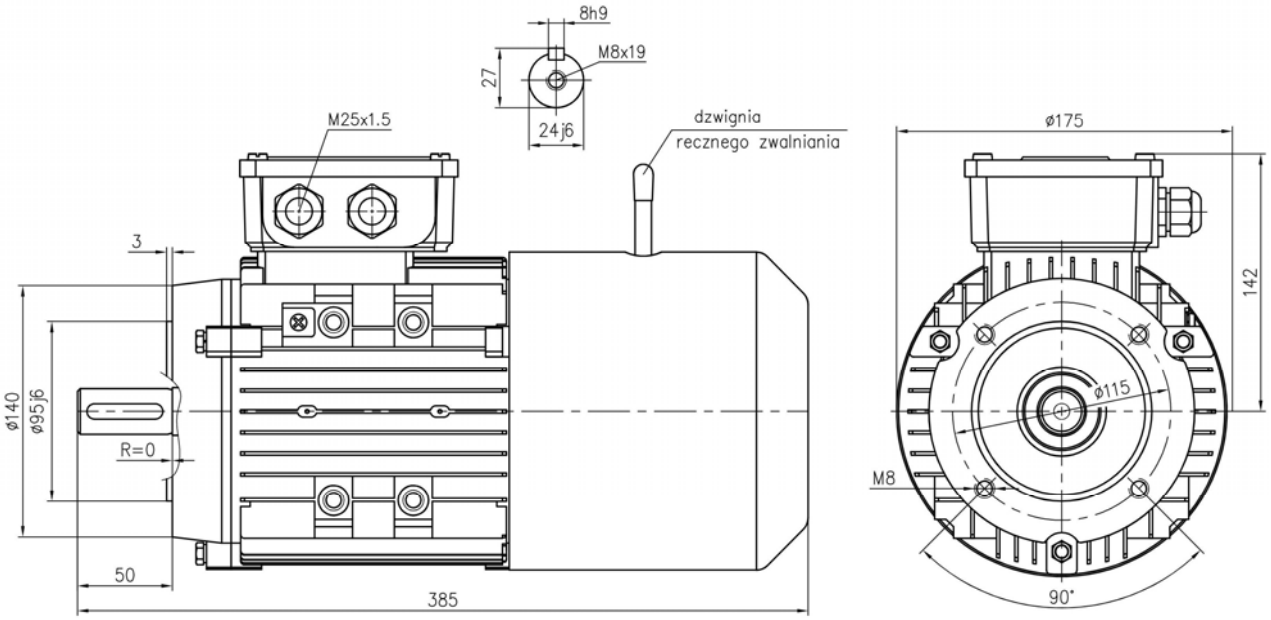
SZKIC WYMIAROWY