OMEC MOTORS

OMT4-132C2 – 9,2kW 2P 400/690V 50Hz B34S IP55 – izolacja klasy F / czujniki PTC150

Wielkość mechaniczna	132 M
Moc wyjściowa	9,2 kW
Częstotliwość	50 Hz
Liczba biegunów	2
Prędkość obrotowa	2900 obr/min
Poślizg	3,33 %
Napięcie znamionowe	400 / 690 V
Połączenie uzwojeń	Δ / Y
Prąd znamionowy	17,5 / 10,2 A
Prąd biegu jałowego	
Napięcie wirnika	
Połączenie wirnika	
Prąd wirnika	
Prąd rozruchowy	7,5 I_N
Moment znamionowy	30,29 Nm
Moment rozruchowy	2,2 M_N
Moment krytyczny	2,3 M_N

Klasa izolacji	F
Przyrost temp. jak dla klasy	B
Współczynnik przeciążalności	1
Rodzaj pracy	S1
Temperatura otoczenia	-20..+40 ºC
Wysokość instalowania	≤1000 m
Wilgotność względna	≤95 %
Stopień ochrony	IP55
System chłodzenia	IC411
Mocowanie	B34S (IM2101)
Poziom drgań	≤1,8 mm/s
Waga netto	54 kg
Moment bezwładności	0,0140 kgm^2
Kierunek wirowania	dowolny
Sposób rozruchu	bezpośredni lub Y/Δ
Malowanie	szary RAL7031
Materiał obudowy	odlew aluminiowy

PARAMETRY WYDAJNOŚCIOWE

Obciążenie	50%	75%	100%
Sprawność (%)			86,0
Wsp. mocy (cosφ)			0,88

ŁOŻYSKOWANIE

	DE	NDE
Typ łożyska	6308 2RS	6308 2RS
Okres dosmarowania (h)	-	-
Ilość smaru (g)	-	-
Gatunek smaru		-

NORMY

Wymagania ogólne	PN-EN60034-1; IEC34-1
Próby	PN-EN60034-2; IEC34-2
Poziom hałasu	PN-EN60034-9; IEC34-9
Poziom drgań	PN-EN60034-14; IEC34-14

WYPOSAŻENIE DODATKOWE

- czujniki temperatury uzwojeń PTC 150ºC (po 1 szt/fazę)
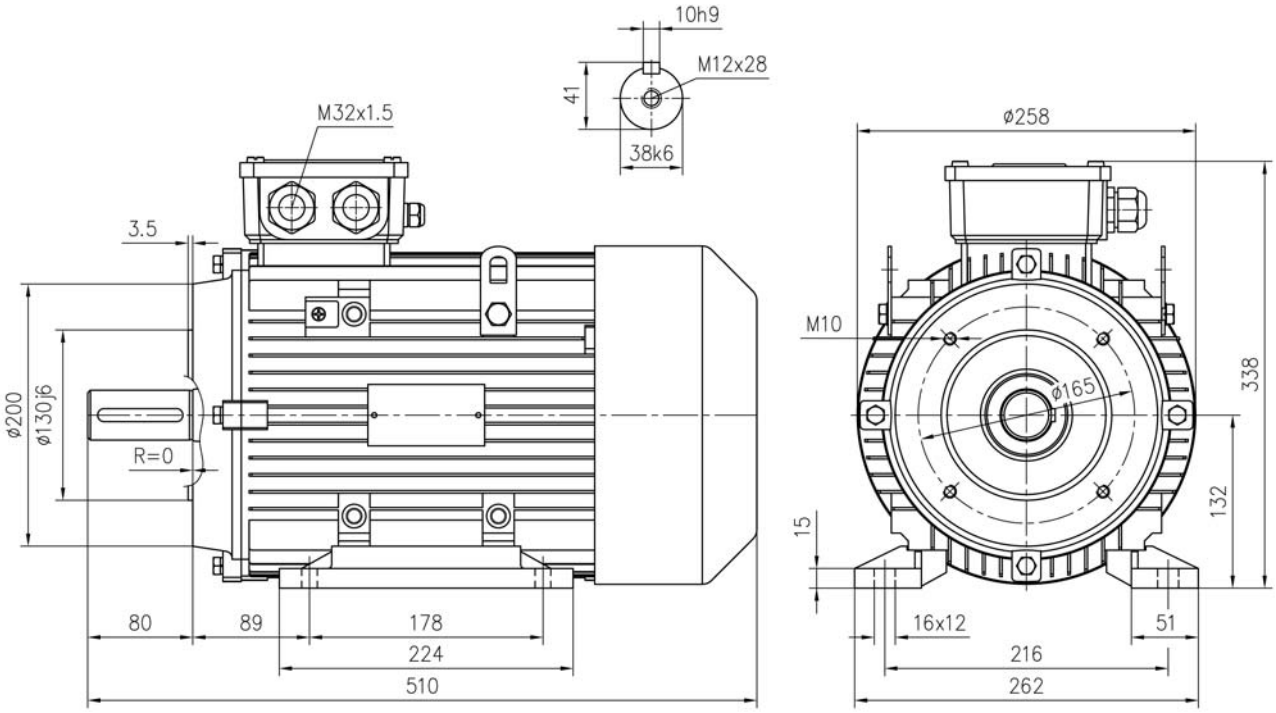
SZKIC WYMIAROWY