OMEC MOTORS

## OMT4-132S4 – 5,5kW 4P 400/690V 50Hz B34S IP55 – izolacja klasy F / czujniki PTC150

| | |
|---|---|
| Wielkość mechaniczna | 132 S |
| Moc wyjściowa | 5,5 kW |
| Częstotliwość | 50 Hz |
| Liczba biegunów | 4 |
| Prędkość obrotowa | 1440 obr/min |
| Poślizg | 4,0 % |
| Napięcie znamionowe | 400 / 690 V |
| Połączenie uzwojeń | Δ / Y |
| Prąd znamionowy | 11,3 / 6,5 A |
| Prąd biegu jałowego | |
| Napięcie wirnika | |
| Połączenie wirnika | |
| Prąd wirnika | |
| Prąd rozruchowy | 7,0 $I_N$ |
| Moment znamionowy | 36,5 Nm |
| Moment rozruchowy | 2,3 $M_N$ |
| Moment krytyczny | 2,3 $M_N$ |

| | |
|---|---|
| Klasa izolacji | F |
| Przyrost temp. jak dla klasy | B |
| Współczynnik przeciążalności | 1 |
| Rodzaj pracy | S1 |
| Temperatura otoczenia | -20..+40 ºC |
| Wysokość instalowania | ≤1000 m |
| Wilgotność względna | ≤95 % |
| Stopień ochrony | IP55 |
| System chłodzenia | IC411 |
| Mocowanie | B34S (IM2101) |
| Poziom drgań | ≤1,8 mm/s |
| Waga netto | 43 kg |
| Moment bezwładności | 0,0214 $kgm^2$ |
| Kierunek wirowania | dowolny |
| Sposób rozruchu | bezpośredni lub Y/Δ |
| Malowanie | szary RAL7031 |
| Materiał obudowy | odlew aluminiowy |

### PARAMETRY WYDAJNOŚCIOWE

| Obciążenie | 50% | 75% | 100% |
|---|---|---|---|
| Sprawność (%) | | | 84,7 |
| Wsp. mocy (cosφ) | | | 0,83 |

### ŁOŻYSKOWANIE

| | DE | NDE |
|---|---|---|
| Typ łożyska | 6308 2RS | 6308 2RS |
| Okres dosmarowania (h) | - | - |
| Ilość smaru (g) | - | - |
| Gatunek smaru | | - |

### NORMY

| | |
|---|---|
| Wymagania ogólne | PN-EN60034-1; IEC34-1 |
| Próby | PN-EN60034-2; IEC34-2 |
| Poziom hałasu | PN-EN60034-9; IEC34-9 |
| Poziom drgań | PN-EN60034-14; IEC34-14 |

### WYPOSAŻENIE DODATKOWE

- czujniki temperatury uzwojeń PTC 150ºC (po 1 szt/fazę)
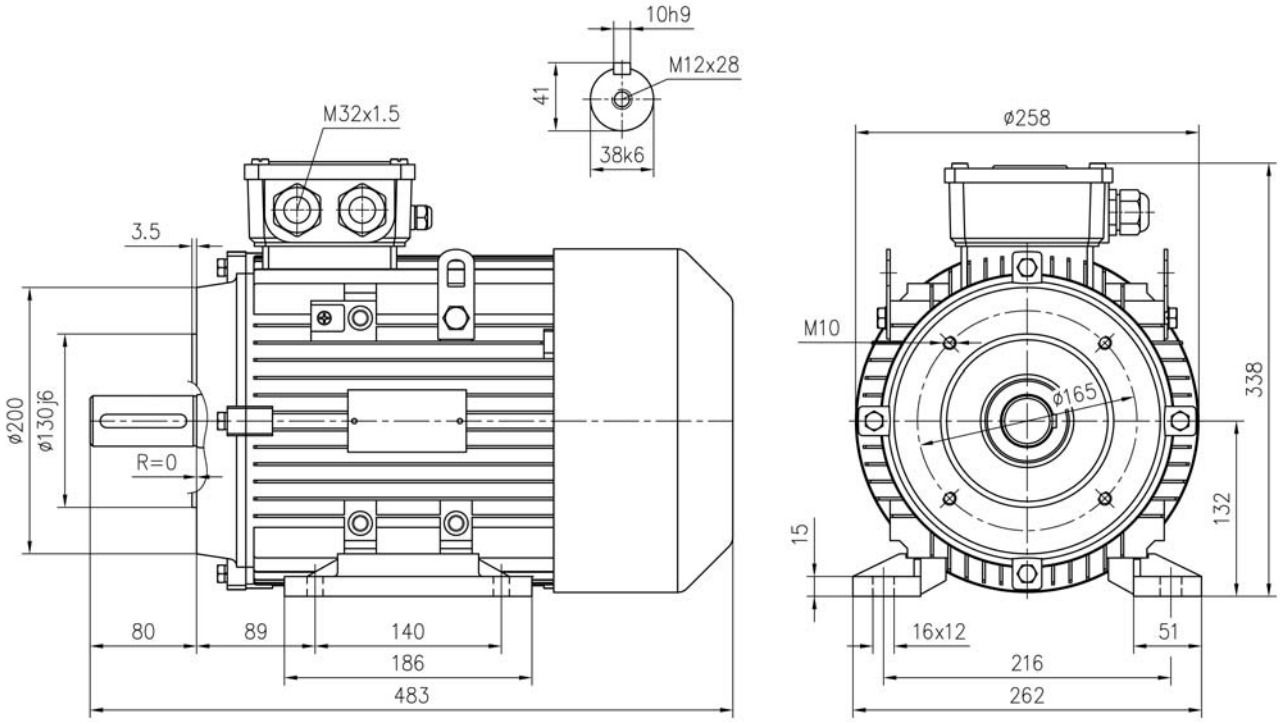
### SZKIC WYMIAROWY